АБРИС

Выпуск № 29

20 Лет

Материалы Абрис® в реестре каталога 100 лучших товаров России

Дорогие читатели!

Почетный строитель России, Почетный химик, Заслуженный директор РФ, Директор ООО «ЗГМ» Г.А. Савченкова

Данный выпуск журнала представляет из себя миникаталог, в котором собрана информация о ряде материалов серии Абрис®. Выделяем мы их не случайно. Представленная продукция вошла в реестр каталога «100 лучших товаров России».

Всем известно, что программа «100 лучших товаров России» выделяет качество данного товара среди подобных, демонстрируя покупателю общественное признание характеристик товара.

Мы горды тем, что наша продукция прошла проверку на качество, обладает рядом преимуществ, доказала свою конкурентоспособность среди аналогов, подтвердила потребительские свойства материала и высоко оценена на рынке импортозамещающих герметиков. Материалы Абрис® используются во всех отраслях промышленности и являются надежной защитой от негативного воздействия природных и техногенных факторов.

Разработка и производство нашей продукции – заслуга специалистов завода. Ряд сотрудников носят гордое звание «Отличник качества». Профессионализм, грамотный подход, ответственное отношение – основные составляющие качества продукции завода.

Предлагаем ознакомиться с нашим миникаталогом герметизирующих материалов Абрис®. Мы уверены, вы найдете для себя много полезной информации по материалам и технологиям Абрис®.

Герметики Абрис® в числе «100 лучших товаров России»

Наш завод приступил к выпуску первых партий герметиков Абрис® в 2000 году. Это было самое начало нашей производственной деятельности.

Как правило, для того, чтобы новая марка товара (любого) стала устойчивым брендом на рынке должны пройти десятилетия... Однако, директор и создатель ЗГМ Галина Анатольевна Савченкова с самых первых дней работы вдохновляла коллектив на достижение самых высоких целей, завоевание самых высоких позиций в конкурентной борьбе за потребителя, причем в кратчайшие сроки. Главным критерием оценки в реализации столь амбициозных задач является единственный показатель – качество произведенной продукции!

Эффективная бизнес-стратегия руководства и боевой настрой сотрудников сделали свое дело и уже в 2005 году (всего через пять лет с начала деятельности!) наш завод заявился на Всероссийский конкурс «100 лучших товаров России». Для того, чтобы осознать, насколько это был смелый поступок для молодого предприятия, надо понимать, сколь значимым и престижным является данный конкурс.

Всероссийская программа «100 лучших товаров России» успешно действует в Нижегородской области с 1997 года. Престиж конкурса растет год от года, вовлекая все большее число различных секторов экономики, охватывая новые виды товаров и услуг, положительно сказываясь на повышении производительности труда и конкурентоспособности продукции из Нижегородского региона.

Сотни предприятий и организаций проходят жесткую отборочную стадию, до победного финала доходят десятки лучших представителей разнообразных направлений деятельности: продовольствие, сфера услуг, торговля, сельское хозяйство, IT-технологии и заслуженно почетная линейка промышленных товаров, в которой успешно соревнуется и наш завод. Мероприятие по подведению итогов конкурса проводится под патронажем областного правительства и при содействии НАПП (Нижегородской Ассоциации промышленников и предпринимателей).

Т.А.Артамонова и Р.Д.Ведексеева на вручении диплома конкурса, 2005 г.

ПРОГРАММА
"НАДЕЖНЫЕ ОРГАНИЗАЦИИ СТРОИТЕЛЬНОГО КОМПЛЕКСА"

ЗОЛОТОЙ СЕРТИФИКАТ 2008

ООО "Завод герметизирующих материалов"

Итак, 2005 год, ЗГМ впервые пробует себя в конкурентной борьбе на площадке престижного конкурса. И сразу победа: представленный материал – герметик Абрис® С, незаменимый в строительных технологиях, получил диплом Всероссийского конкурса «100 лучших товаров России».

В дальнейшем завод стал постоянным участником данного мероприятия, выдвигая свои инновационные разработки и каждый раз получая достойную оценку на областном и общероссийском уровнях.

К примеру, в 2008 году ЗГМ получил диплом Победителя 2-го Международного конкурса на лучшую строительную и проектную организацию.

Завод продолжал набирать обороты и в этом же году получил сертификат и медаль «100 лучших производителей товаров 2008 года», а также вся продукция предприятия была внесена в официальный реестр каталога «100 лучших товаров России».

В последующем диплома победителя конкурса «100 лучших товаров России» мы удостаиваемся за материал Абрис®-А (авиационный), предназначенный для ПКМ.

Диплом и памятный знак вручены Т.А.Артамоновой, 2017 г.

В сентябре 2017 года в рамках Шестого Международного бизнес-саммита на территории Нижегородской ярмарки в состоялась церемония награждения победителей конкурса «100 лучших товаров России».

В числе победителей – наш Абрис® РЗ. В торжественной обстановке в Гербовом зале нашему заместителю директора по научно-техническому развитию Татьяне Александровне Артамоновой были вручены Диплом и памятный знак.

Знакомый всем оттиск «100 лучших товаров России» - это современный знак качества, заслуженно присвоенный нашему радиационно-защитному материалу Абрис® РЗ, продолжающему успешно продвигаться на отечественном рынке промышленных товаров.

В 2018 году завершился региональный этап Всероссийского конкурса «100 лучших товаров России». Для подведения его итогов в Гербовом зале Нижегородской ярмарки собрались представители самых передовых предприятий и организаций региона. Из огромного ассортиментного ряда решено было выдвинуть два материала серии Абрис®:

- герметик Абрис® ВС, набухающий герметик предназначенный для защиты конструкционных и рабочих швов от проникновения влаги при строительстве и ремонте подземных бетонных и др. инженерных конструкций, мест прохода инженерных коммуникаций.

Т.А.Кравцова, начальник НПЛ, 2018 г.

- герметик Абрис® К, применяемый для изоляции кабельной арматуры, герметизации кабельных проходок, монтажа линий связи.

Финальную часть конкурса предваряла масштабная научно-производственная стадия по разработке, запуску в серию и успешному продвижению на рынок двух вышеуказанных наименований наших герметиков. Сертификат ISO (Международной организации по стандартизации), полный комплект нормативно-технической документации, регламентирующей технологический процесс, соблюдение экологических норм и требований охраны труда – таков далеко не полный перечень документов, представленных заводом в конкурсную комиссию.

Итогом большой работы, проделанной коллективом ЗГМ, стало попадание нашей продукции в престижный Каталог «100 лучших товаров и услуг Нижегородской области», выдвижение на участие в федеральном конкурсе и получение Диплома в номинации «Товары производственно-технического назначения». Высокую награду начальнику НПЛ нашего завода Татьяне Кравцовой вручал лично губернатор Глеб Никитин. Поздравляя, он особо отметил то, что данный каталог - это лучший ориентир на огромном рынке товаров и услуг, поскольку продукция, представленная в каталоге, обладает гарантированно высоким качеством и прекрасными потребительскими свойствами. Заслуги самой Татьяны Александровны отмечены на данном мероприятии почетным знаком «Отличник качества».

В текущем году ЗГМ также представляет на Всероссийский конкурс «100 лучших товаров России» свою инновационную разработку – баритовую панель Абрис®, с которой мы рассчитываем в очередной раз стать победителями.

М.Ю.Хоменко, зам. директора по стратегическому развитию , 2011 г.

Помимо Татьяны Александровны Кравцовой и Татьяны Александровны Артамоновой, наш завод на Всероссийских конкурсах представляли следующие отличники качества: директор Г.А.Савченкова, первый заместитель В.П.Савченков, заместитель директора по логистике Н.А.Слепова, заместитель директора по стратегическому развитию М.Ю.Хоменко, начальник отдела сбыта Н.В.Сарнакова, заместитель директора по персоналу С.С.Лапшина и ряд других руководителей завода.

Для нашего предприятия участие во Всероссийском конкурсе программы «100 лучших товаров России» не является самоцелью. Главную задачу руководство ЗГМ видит в содействии устойчивому росту российской экономики благодаря выпуску высококачественных герметиков торговой марки Абрис® для народного хозяйства.

Диплом победителя конкурса в данном случае становится подтверждением на самом высоком уровне успешности выбранного нами инновационного пути развития. Таким образом, данный выпуск профессионального журнала «Абрис» мы решили посвятить именно тем маркам герметиков серии Абрис®, которые удостоились чести присутствовать в престижном каталоге «100 лучших товаров России».

Герметик Абрис® С

Герметик Абрис® С обладает хорошей самоклеящейся способностью к любым сухим поверхностям, отличается высокой физической стабильностью.

Герметик Абрис® С используется для герметизации металлических, бетонных, кирпичных, деревянных, стеклянных,

ОБЩИЕ ТРЕБОВАНИЯ К РАБОТЕ С ГЕРМЕТИКОМ АБРИС® С:

- При работе с герметиком не требуется применения специальных средств индивидуальной защиты.
- Перед нанесением герметика рабочую поверхность необходимо ветошью осушить от влаги, очистить от пыли, грязи, а в зимнее время, **обязательно**, при помощи металлической щётки, от наледи, снега или инея. С ржавой поверхности удалить отслаиваемый наружный слой ржавчины.
- Наносить герметик можно при температуре воздуха не ниже - 20° С, предварительно выдержав его при комнатной температуре в течение суток. При температуре воздуха выше + 5° С дополнительных условий при работе с герметиком не требуется.

Герметизация замковых соединений сэндвич-панелей шнуром Абрис® С-Ш

Самоклеящийся влаго-газонепронецаемый герметизирующий материал высокой степени клейкости на основе бутилкаучука. Выпускается в виде шнуров, покрытых антиадгезионной пленкой. Диаметр шнура от 3 мм до 8 мм. Исполнение - рулон, отрезки.

Герметизация замковых соединений сэндвич-панелей герметиками Абрис® С-Б48

Бутиловые герметики Абрис® С-БØ48 упакованы в файл-пакет. Наносится при помощи пистолетов для нанесения герметиков.

Применяется для герметизации швов и соединений в конструкциях из различных материалов (металл, бетон, стекло, кирпич, резина, пластик и др.) в зданиях и сооружениях всех типов.

Герметизация и уплотнение замковых соединений кровельных сэндвич-панелей материалом Абрис® С-ЛБ

Самоклеящаяся влаго-, газонепроницаемая уплотнительная лента высокой клейкости. Ширина лент от 10 до 50мм и толщиной от 2 до 5мм.

Применяется для герметизации нахлесточных замковых соединений (поперечных и продольных) в кровельных сэндвич-панелях. В узлах примыкания фасонного элемента (нащельников) к сэндвич-панелям.

Герметизация стыковочных швов стеновых сэндвич-панелей лентами Абрис® С-ЛТнп или Абрис® С-ЛТм

Герметизирующая лента Абрис® С-ЛТнп из бутилового каучука высокой степени клейкости. С одной стороны лента дублирована нетканым полотном. Герметизирующая лента Абрис® С-ЛТм из бутилового каучука высокой степени клейкости. С одной стороны лента армирована металлизированной пленкой.

Применяется для защиты стыковочных швов.

Герметик Абрис® $С_М$ (морозостойкий)

ТУ 5772-003-43008408-99
СЭЗ № 52.20.05.577.П.002577.04.09

Герметик представляет собой неотверждаемую пластичную смесь на основе полимерного связующего и порошкообразных наполнителей.

Обладает повышенной пластичностью и высокой адгезией к холодным поверхностям.

Для продления сезона строительных работ и повышения энергоэффективности возводимых конструкций рекомендован к применению в районах Арктики и Крайнего Севера.

Выпускается в виде лент, шнуров, деталей, брикетов.

Применение:

- герметизация швов и соединений в конструкциях из различных материалов (металл, бетон, стекло, резина, пластик, дерево, кирпич и др.) в зданиях и сооружениях всех типов;
- антикоррозионная защита, вибро-, тепло-, шумоизоляция металлических сооружений и конструкций (оборудования, трубопроводов, резервуаров и др.);
- герметизация швов бетонных сооружений (гидротехнические, дорожные, мостовые, очистные, инженерно-технические).

Герметизация стыков сэндвич - панелей

Герметизация межпанельных швов

Герметизация оцинкованного кожуха теплоизоляции

Герметик Абрис®

Материалы Абрис® хс (химстойкие), Абрис® мс (маслостойкие)

Химстойкие, антикоррозионные, гидроизоляционные, паро-газонепроницаемые. Выпускаются в виде шнуров, деталей, лент, лент с армирующим покрытием (фторопласт, полиэтилен и др.).

Применение:

защита, герметизация и ремонт:

- *внутренних и внешних поверхностей аппаратов, резервуаров, хранилищ, ж/д-, автоцистерн для жидких агрессивных и масляных сред;*
- *металлических контейнеров, хопров, полувагонов, крытых вагонов, элементов кузовов и других приспособлений для транспортировки сыпучих продуктов;*
- *технологических аппаратов, коммуникаций и узлов из химстойких композиционных материалов; гальванического оборудования;*
- *линий отвода паров агрессивных сред и промышленной канализации;*
- *конструкций, имеющих прямой контакт с пресной и морской водой (гидросооружения, мосты, корпуса и конструкции судов, портовые сооружения и т. п.);*
- *конструкций, имеющих прямой контакт с минеральными, растительными и машинными маслами; вентиляционных линий и элементов к ним;*

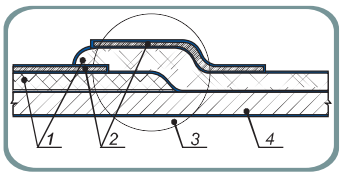

1 – мастично-полимерный слой в составе ленты Абрис® ЛТхс;
2 – армирующее покрытие в составе ленты Абрис® ЛТхс;
3 – замковая зона;
4 – защищаемая поверхность.

Пример конструкции покрытия

Герметик Абрис® тг мс

ТУ 2513-001-43008408-98

Герметик Абрис® тг мс является **трудногорючим маслостойким герметиком** и предназначен для герметизации швов и соединений в конструкциях из различных материалов, а также для защиты технологического и емкостного оборудования, строительных конструкций от минеральных растительных и машинных масел.

Внешний вид	Неотверждаемая пластичная смесь
Прочность связи с металлом при отслаивании, Н/м, не менее	не менее 400
Маслопоглощение за 24 ч при температуре (23±2)°С, %	не более 5
Огнеопасность (по ГОСТ 25076-81), мм/мин.	не более 100

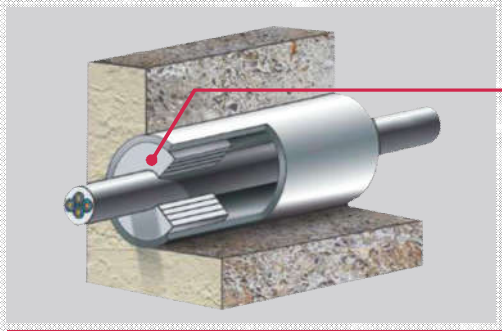

Герметик Абрис® К-Б

ТУ 2513-006-52471462-2005

Герметик Абрис® К–Б — огнезащитный вспучивающийся герметик. Предназначен для герметизации кабельных проходок.

Внешний вид	Пластичная однородная масса
Прочность связи с алюминием при отслаивании, Н/м, не менее	150
Нераспространение горения	Не поддерживает или прекращает горение
Кислородный индекс по ГОСТ 12.1.044-89	Не менее 35%

Герметик Абрис® ЭМИнк-тг

ТУ 2290-014-52471462-2011

Материал Абрис® ЭМИнк-тг предназначен для обеспечения защиты технических средств, зданий, помещений, персонала в различных отраслях промышленности и сферы услуг от вредных воздействий электромагнитных полей радиочастотного диапазона. Группа горючести — Г1.

Внешний вид	Однородная масса
Эффективность экранирования в диапазоне частот 30-3200 МГц при толщине материала 2,0 мм, дБ, не менее	50

Трудногорючие маслостойкие

ООО «ЗГМ» разработана серия трудногорючих герметизирующих материалов марки Абрис® для различных отраслей промышленности:

- нсогнспасные материалы для машиностроения;
- слабогорючие материалы группы Г1 для строительства и защиты от электромагнитных излучений;

Показатели пожароопасности герметиков серии Абрис®

№ п/п	Наименование показателя	Норма для марки герметика					Метод испытаний
		Абрис- Штг, Абрис- ЛБтг Абрис- ДБтг	Абрис тг мс	Абрис Сзв-тг Абрис Стг	Абрис К-МЗтг Абрис К-ЛБтг Абрис К-Б	Абрис ЭМИнк-тг	
1	Огнеопасность, мм/мин	неогнеопас-ный	неогнеопас-ный	-	-	-	ГОСТ 25076-81 "Материалы неметаллические для отделки интерьера автотранспортных средств. *Метод определения огнеопасности" (аналог ИСО 3795-76)*
2	Горючесть	-	трудногорю-чий	Г1 (слабогорючий)	-	Г1 (слабогорючий)	ГОСТ 30244-94 «Материалы строительные. Методы испытаний на горючесть». ГОСТ 12. 1. 044-89 «Пожароопасность веществ и материалов.
1	Нераспростран ение горения	-	-	-	Не поддерживают или прекращают горение	-	ГОСТ 12176 «Кабели, провода и шнуры. Методы проверки на нераспространение горения
2	Кислородный индекс, %	-	-		39	-	ГОСТ 12. 1. 044-89 «Пожароопасность веществ и материалов. Номенклатура показателей и методы их определения.

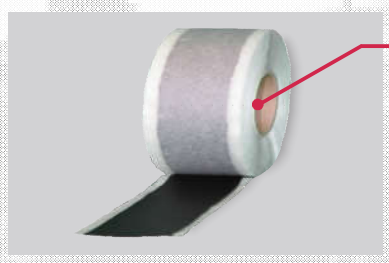

Герметик Абрис®-ЛБтг

ТУ 2513-001-43008408-98

Внешний вид	Пластичная однородная масса. Цвет от белого до черного.
Прочность связи с металлом при отслаивании, Н/м, не менее	150
Сопротивление текучести при 140°С, 2ч,мм, не более	2
Огнеопасность, мм/мин., не более	100

Герметик Абрис®-ЛБтг используется для герметизации швов и соединений в конструкциях из различного материалов (металл, стекло, резина, пластик, пластмасса и др.) в машиностроении, автомобилестроении и т. д.

Герметик Абрис® Стг

ТУ 5772-003-43008408-99

Герметик Абрис® Стг предназначен для герметизации швов и соединений в конструкциях из различных материалов в зданиях и сооружениях всех типов, для антикоррозионной защиты наружных поверхностей наземных строительных и металлических сооружений.

Герметик Абрис® Сзв-тг

ТУ 5772-003-43008408-99

Звукоизоляционный трудногорючий герметизирующий материал. Представляет собой высокоплотный звукоизоляционный материал. Предназначен для звукоизоляции элементов строительных конструкций в комплексе со звукопоглощающими пористыми материалами.

Наименование показателя	Марка	
	Абрис®Стг	Абрис®Сзв-тг
Внешний вид	Пластичная или термопластичная однородная масса.	
Прочность связи с металлом при отслаивании, Н/м, не менее	400	400
Прочность связи с бетоном при отрыве, МПа, не менее	0,10	0,10
Сопротивление текучести,при 70 °С, мм, не более	2,0	2,0
Плотность, г/см^3,не менее	-	1,90
Горючесть	Г1	Г1

Применение материалов Абрис®-А при производстве композитных изделий в энергетике, транспорте и строительстве

Композитные материалы — самый интенсивно развивающийся сегмент на рынке материалов. Повышенная пластичность, прочность, термостойкость, малый вес — эти преимущества позволяют композитам все больше и больше вытеснять классические материалы (металлы, дерево, камень). Благодаря своим улучшенным физическим свойствам, технологичности изготовления, а также универсальности в применении, композиты уже нашли свою нишу во многих отраслях производства.

Одним из видов выпускаемой нами продукции является герметизирующая лента Абрис®-А. Материалы марки Абрис®-А предназначены для герметизации и крепления вакуумных мешков в технологии вакуумного формования композитных изделий: печном и автоклавном формовании, вакуумной инфузии полимерно-композиционных материалов в авиационно-космической промышленности, судостроении, автомобилестроении, производстве конструкционных изделий. Герметик марки Абрис®-А успешно прошел испытания в серийных производствах авиационных заводов, ОКБ и рекомендован к применению в процессах вакуумного формования деталей из ПКМ. На протяжении 19 лет герметизирующая лента Абрис®-А применяется в ряде авиастроительных предприятиях России, в т.ч. на ФГУП ОНПП «Технология», «КАЗ им. С.П.Горбунова», ОАО «Улан-Удэнский авиационный завод», ОАО «ВАССО», ОАО «Смоленский авиационный завод», ОАО «Роствертол» и др.

Авиастроение

Сложно оценить тот вклад, который внесли композитные материалы в авиастроительную область. Конструкторы летательных аппаратов постоянно стремятся снизить вес самолета, повысить прочность конструкции, создавая при этом сложные формы фюзеляжа и других частей самолета. Это порождает необходимость применения все более легких и прочных материалов. Такими материалами стали именно композиты. Для авиастроения это стало своего рода новым витком в эволюции.

В данной отрасли широко применяются методы автоклавного и печного формования.

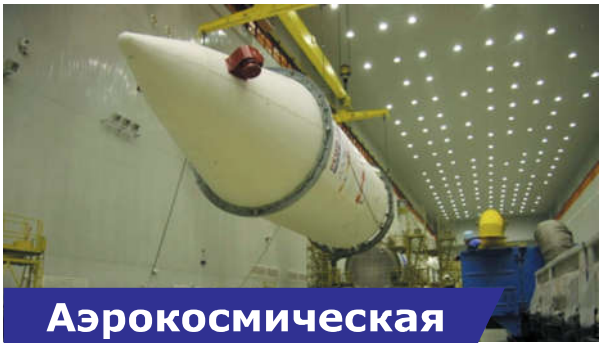

Аэрокосмическая отрасль

Композитные материалы для космической отрасли выдерживают нагрузки космических полетов: высокие температуры и давление, вибрационные нагрузки на этапе выведения, низкие температуры космического пространства, глубокий вакуум, радиационное воздействие, воздействие микрочастиц и т. д. и имеют достаточно низкую массу.

В данной отрасли преимущественно преобладают методы автоклавного и печного формования.

Автомобилестроение

Композитные материалы для автомобилей заметно потеснили на рынке привычный металл. Причём не только сталь, но и алюминиевые сплавы, которые до недавнего времени считались во всех отношениях лучшими. В настоящее время композиционные материалы используются при создании практически любого узла автомобиля. Всё чаще кузова многих типов машин (в том числе тяжёлых грузовиков) полностью создаются из лёгких, прочных и недорогих углепластиков.

В данном направлении положительно зарекомендовали себя методы вакуумной инфузии и вакуумного прессования.

Судостроение

Использовать композиты в судостроении – значит улучшить прочность и эксплуатационные характеристики судов и сократить расходы на их обслуживание. Основная тенденция применения композиционных материалов в судостроении – создание крупногабаритных элементов конструкций. При этом сокращается количество элементов и узлов соединения, снижается масса конструкции, повышается ее жесткость, а в некоторых случаях и прочность.

Применение ПКМ позволяет несколько отойти от традиционных способов проектирования и чаще использовать сэндвич-технологии. В некоторых случаях композиты позволяют обойтись без элементов набора корпуса.

В виду больших габаритов изделий успешно применяется метод вакуумной инфузии.

Ветроэнергетика

За последние годы количество и доля электроэнергии, вырабатываемой с использованием энергии ветра, возросли в десятки раз. В связи с постоянным ростом единичной мощности турбин и увеличением длинны лопастей, требуется использование материалов, способных при небольшом весе обеспечить высокие прочностные характеристики и противодействовать долгосрочным циклическим нагрузкам. Именно по этой причине в лопастях на замену стекловолокну пришли материалы на основе углеволокна. Уже сейчас разрабатывается турбины с длинной лопастей до 100 метров и производство таких лопастей без использования углеволокна будет невозможно.

Лопасти производятся из стеклокомпозитов по технологии препрегов либо вакуумной инфузии.

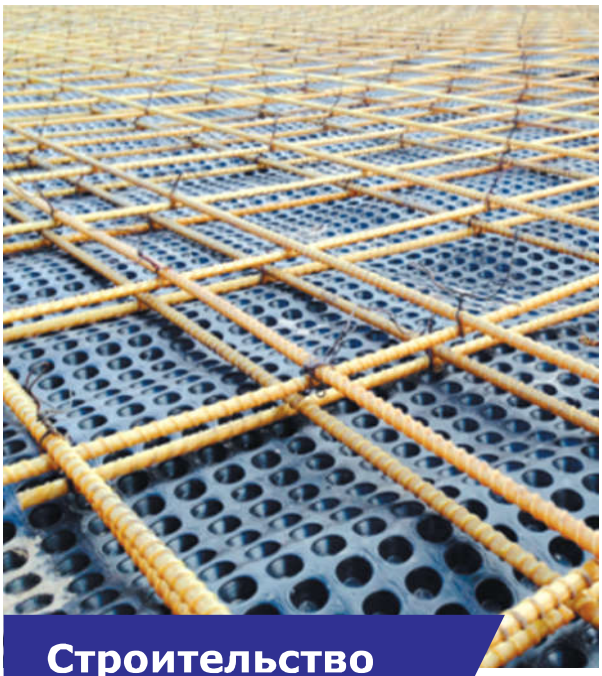

Строительство

Для нового строительства зданий жилого фонда одним из наиболее перспективных продуктов из полимерных композиционных материалов на основе углеродного волокна является композитная углеволоконная арматура. Основные направления применения углепластиковой арматуры в новом строительстве: высокоответственные конструкции, требующие уникальных свойств материалов; конструкции, работающие в условиях высокоагрессивных сред; высокопрочные элементы сложных конструктивных схем и решений. Также углепластиковую арматуру применяют при ремонте и реконструкции железобетонных и каменных конструкций в качестве внешней арматуры. Преимущества материала: огнеупорность, жаростойкость, химическая устойчивость, радиационная стойкость, ударная вязкость и т.д.

Применяются различные методы формования, в т.ч. вакуумная инфузия.

Герметизация и крепление вакуумных мешков в технологии различного типа вакуумного формования

Для герметизации и крепления вакуумных мешков из различных типов вакуумной пленки в технологии различных типов вакуумного формования (печное и автоклавное формование, вакуумная инфузия, вакуумирование) используется **герметизирующая лента (жгут) Абрис®-А ЛБ** ТУ 2513-002-43008408-98

Методы формования полимерно-композитных материалов (ПКМ)

Отрасль	Печное формование	Автоклавное формование	Вакуумная инфузия
Авиастроение	**Абрис® — А ЛБпечн.**	**Абрис® — А ЛБавт**	
Автомобилестроение			**Абрис® — А ЛБпечн.**
Аэрокосмическая отрасль	**Абрис® — А ЛБпечн.**	**Абрис® — А ЛБавт**	
Судостроение			**Абрис® — А ЛБпечн.**
Ветроэнергетика			**Абрис® — А ЛБпечн.**
Строительство			**Абрис® — А ЛБпечн.**

— метод преимущественного формования в отрасли

При формовании деталей ПКМ сложной конфигурации рекомендуем использовать герметизирующий материал Абрис®–А, который является аналогом импортного материала Аиртеч.

Курс — на импортозамещение!

Лента герметизирующая (жгут)

Абрис® -А

ТУ 2513-002-43008408-98

Назначение

Лента предназначена для надежной герметизации и крепления полиамидных мешков в вакуумных процессах (печное и автоклавное формирование полимерно-композиционных материалов, вакуумная инфузия, вакуумирование).

Принципиальные технологические схемы применения герметизирующей ленты Абрис®-А

Печное формование

Условные обозначения:
1. подложка (металл, стеклопластик, углепластик);
2. герметизирующая лента (жгут) Абрис®-А ЛБ;
3. вакуумный мешок из вакуумной пленки;
4. матрица;
5. деталь.

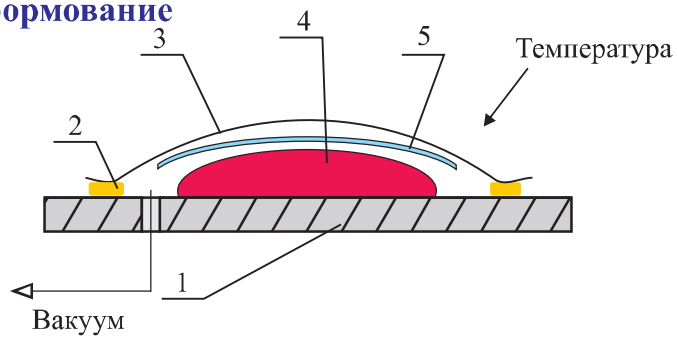

Автоклавное формование

Условные обозначения:
1. подложка (металл, стеклопластик, углепластик);
2. герметизирующая лента (жгут) Абрис®-А ЛБ;
3. вакуумный мешок из вакуумной пленки;
4. матрица;
5. деталь.

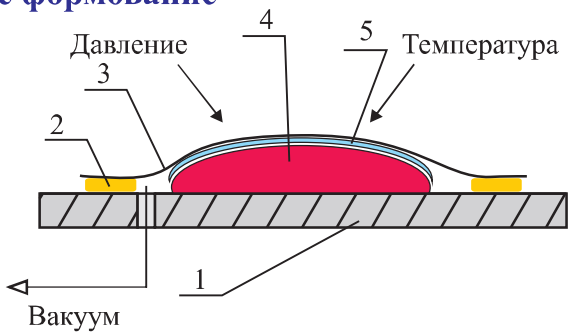

Вакуумная инфузия

Условные обозначения:
1. подложка (металл, стеклопластик, углепластик);
2. герметизирующая лента (жгут) Абрис®-А ЛБ;
3. вакуумный мешок из вакуумной пленки;
4. жертвенная ткань;
5. полоса подачи смолы;
6. сетка для распределения смолы.

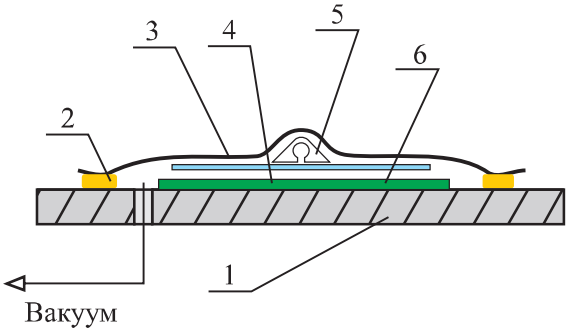

Герметик Абрис® К

для изоляции термоусаживаемых муфт силового кабеля напряжением до 35 кВ

Сегодня в электроэнергетике все большее распространение получают термоусаживаемые муфты с изоляцией на основе сшитого полиэтилена. Для обеспечения их надежной работы специалисты ООО «ЗГМ» разработали, испытали и внедрили в серийное производство систему герметизации термоусаживаемых муфт на основе герметика Абрис® К, представляющего собой пластоэластичную полимерную композицию, обладающую самоклеящимися свойствами. Система герметизации материалами Абрис® К применяется в конструкции термоусаживаемых муфт для кабелей с бумажной или пластмассовой изоляцией на напряжение до 35 кВ.

Кабельная муфта — устройство, предназначенное для соединения электрических и оптических кабелей в кабельную линию и для их подвода к электрическим установкам, станционным сооружениям, воздушным линиям электропередачи и связи.

Муфты представляют собой комплект деталей и материалов, обеспечивающий восстановление электрической, конструктивной и механической целостности кабеля. Состав комплекта определяется рабочим напряжением, частотой, количеством жил, типом изоляции и конструктивными особенностями кабеля.

Главным требованием, предъявляемым к кабельной муфте, является ее надежность. Поэтому она должна быть прочной, герметичной, стойкой к проникновению влаги, воздействию факторов внешней среды.

Основные этапы применения системы Абрис® К при сборке термоусаживаемой муфты

Мы предлагаем систему герметизации материалами Абрис® К. Применяется она при устройстве термоусаживаемых муфт в кабельных линиях с напряжением от 6-10 кв до 10-35 кВ. Система обеспечивает герметизацию оболочки кабеля и стыков, межфазное заполнение муфт, выравнивание напряженности электрического поля. Данная система гарантирует защиту и надежную работу муфты.

Герметизация кабельной арматуры

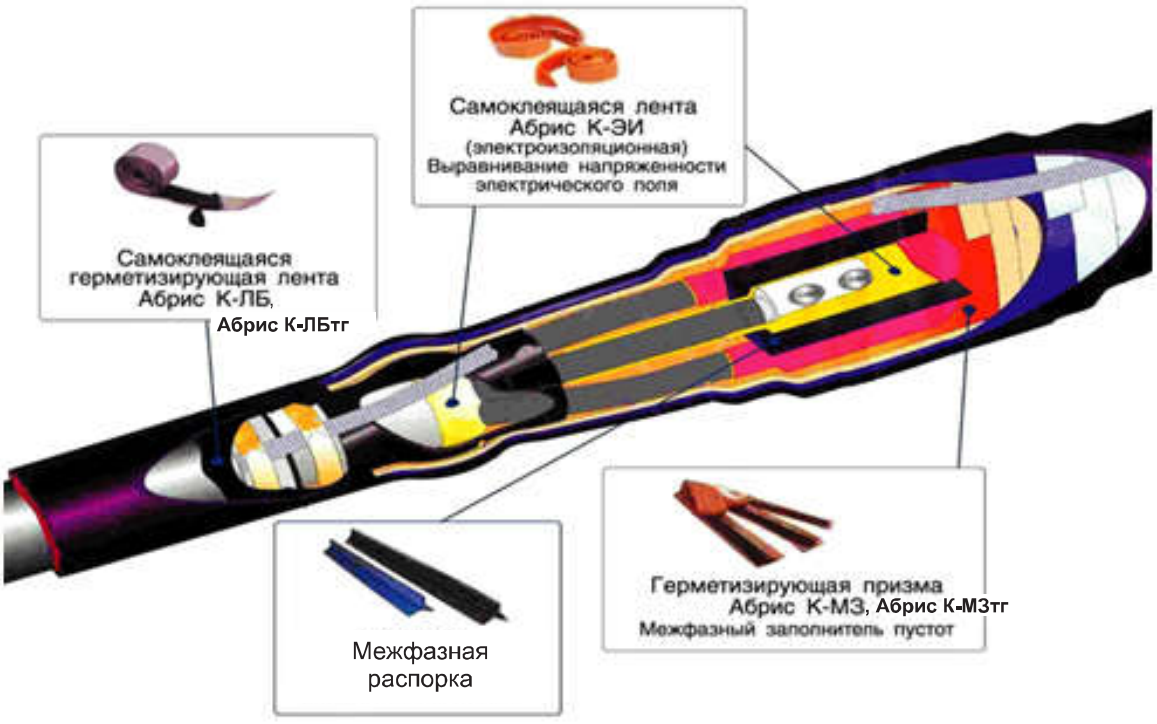

Рекомендуемые материалы серии Абрис® К

Абрис® К–ЭИ электроизоляционный материал для выравнивания напряженности электрического поля в муфте:

- точно регулирует удельное объемное электрическое сопротивление и диэлектрическую проницаемость;
- уменьшает напряженность поля до уровня, который обеспечивает надежную длительную работу муфты.

Выпускается в виде лент, отрезков и деталей, покрытых антиадгезионным материалом.

Абрис® К-МЗ пластичный, газонепроницаемый герметик для межфазного заполнения соединительных муфт.

- позволяет вытеснить воздух из межфазного пространства, тем самым исключая ионизацию воздуха и электрические разряды во время эксплуатации соединительных муфт.

Выпускается в виде брикетов, шнуров и деталей (в форме призмы), покрытых антиадгезионным материалом.

Абрис® К-ЛБ герметизирующий материал для защиты оболочек кабелей и герметизации при переходе с термоусадки на оболочку кабеля.

- обладает высокими гидроизоляционными и антикоррозионными свойствами, химической устойчивостью, тепло-морозостойкостью, стойкостью к старению;
- обеспечивает работоспособность кабелей в различных климатических условиях в течение всего срока эксплуатации.

Выпускается в виде лент, отрезков и деталей, покрытых антиадгезионным материалом. Возможно изготовление деталей в индивидуальной упаковке.

Межфазная распорка поставляется нашей компанией как дополнение к комплекту герметизирующих материалов для кабельных муфт.

Термоусаживаемые конструктивные элементы муфты в сочетании с герметиками серии Абрис® К обеспечивают полную герметичность за счет высоких адгезионных, электроизоляционных, гидроизоляционных свойств применяемых герметиков и гарантируют длительную безотказную их эксплуатацию.

Герметик Абрис® РЗ

Радиационно-защитные материалы для защиты от рентгеновского и гамма-излучения в области медицины

В настоящее время источники ионизирующих излучений широко используются в различных сферах деятельности человека, в современной науке, технике, медицине. Вклад медицинского облучения среди техногенных источников излучения в общее облучение населения составляет более чем 95%. [1]

Медицинскому облучению ионизирующим излучением (ИИ) подвергаются пациенты при проведении медицинской диагностики и лечения, а также практически здоровые лица при проведении профилактических рентгенологических (флюорографических) исследований. Вследствие замены низкодозовых функциональных радионуклидных исследований более информативными сцинтиграфическими и томографическими исследованиями, индивидуальные дозы пациентов за последнее десятилетие значительно выросли. При имеющейся тенденции переоснащения отечественной рентгенорадиологии современными диагностическими приборами можно ожидать значительного роста услуг лучевой диагностики в ближайшие годы, в первую очередь, компьютерной томографии, и связанной с этим тенденции к увеличению уровней медицинского облучения. Для предотвращения повышенного медицинского облучения пациентов, как это случилось в ряде ведущих стран, необходимо уделять внимание радиационной защите пациентов.[2]

Специалистами ООО «ЗГМ» разработан материал радиационно-защитный Абрис РЗ ТУ6990-012-52471462-2009, предназначенный для применения в качестве средства радиационной защиты конструкций зданий и сооружений от ионизирующих излучений; защиты радиационной техники медицинского и промышленного назначения от жесткого излучения. [3].

Места применения

Рентгенкабинет

Спецтехника

Баритовые панели Абрис® ТУ 23.99.19-021-52471462-2017

Облицовка стен баритовыми панелями

Баритовые панели Абрис® РЗ предназначены для защиты строительных конструкций от ионизирующих излучений в качестве обшивки стен, потолков, дверей, для устройства каркасных перегородок в медицинских, научных и производственных помещениях.

Представляют собой комбинированную деталь, состоящую из баритонаполненного радиационно-защитного материала Абрис РЗ и строительно-отделочного материала (стекломагниевые листы, стеклоцементные панели, металлические листы, гипсокартонные листы и т.п.).

Для монтажа **радиационно-защитных деталей Абрис® РЗтп-01-ДТ$_{смл}$** используется металлический профиль и кронштейны для гипсокартона. Лицевая поверхность деталей пригодна под различную отделку: облицовку керамической плиткой, окраску, декоративное оштукатуривание.

Монтаж баритовой панели Абрис®

Герметик Абрис® ВС

Набухающая гидроизоляция для рабочих швов бетонирования

Гидроизоляционный шнур **Абрис®ВС** является самоклеящимся пластичным материалом на основе полимерного связующего и бентонита.

Назначение

Предназначен для защиты конструкционных и рабочих швов от проникновения напорной влаги при строительстве и ремонте подземных бетонных и других строительных конструкций, мест прохода инженерных коммуникаций, каналов и тоннелей. В замкнутом объеме при воздействии воды шнур расширяется, заполняя при этом все трещины и пустоты, и создает непроницаемую преграду воде.

Рабочий шов при установке материала Абрис® ВС

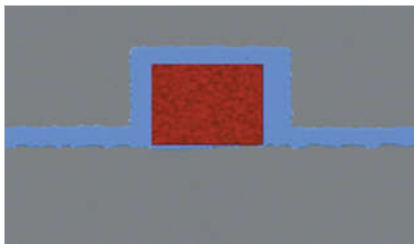

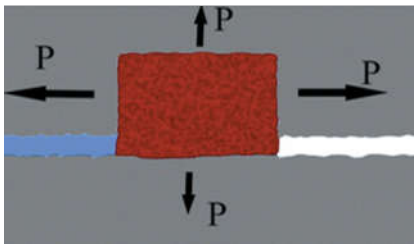

Гидроизоляция рабочего шва при поступлении воды

Набухающая гидроизоляция для ввода инженерных коммуникаций

При устройстве инженерных коммуникаций объектов энергоснабжения, водообеспечения промышленного и гражданского назначения (отопление, холодный и горячий водопровод, газопроводы, канализация и водостоки), часть трубопроводов практически всегда располагается в толще перекрытий, стен, перегородок и фундаментов. Для устройства мест пересечения трубопроводами стен и перекрытий зданий, проведения качественного монтажа и обеспечения надежной длительной эксплуатации инженерных коммуникаций ЗГМ предлагает гидроизоляционный материал **Абрис® ВС-Б.**

Гидроизоляционный материал **Абрис® ВС-Б** представляет собой мастично-полимерную массу от темно-серого до черного цвета. Выпускается в виде файл-пакета под пневмопистолет или ручной пистолет для герметиков. Материал имеет хорошую адгезию как к сухим, так и влажным бетонным основаниям. При контакте с водой материал расширяется в объеме и заполняет все пустоты, активно противостоит подпору воды.

На страже репутации завода

Надежность, практичность, качество – вот три основных «кита», на которых держалась и держится деятельность Завода герметизирующих материалов. Поэтому неудивительно, что одним из первых на ООО «ЗГМ» был создан отдел технического контроля – служба качества. Это свидетельствует о том, какое большое значение с самого зарождения предприятия наши руководители придавали данному направлению работы. Оно и понятно, ведь качество – есть главная составляющая гарантии успеха, ибо люди всегда хотят получать качественные товары и хотят, чтобы их качество было подтверждено соответствующей документацией.

О.В.Нестерова
ведущий инженер ОТК-СК

В 2004 году система управления качеством, внедренная на ЗГМ, была сертифицирована на соответствие требованиям ГОСТ Р ИСО 9001. Она эффективно функционирует на заводе по сегодняшний день, являясь своего рода результатом умело проводимой руководством предприятия экономической политики, включающей в себя и «политику в области качества».

Качество выпускаемых нашим предприятием герметизирующих материалов подтверждено российскими научно-техническими центрами: проектным институтом «Проектхимзащита», Московским научно-исследовательским институтом проектной типологии и экспериментального проектирования (МНИИТЭП), Научно-исследовательским институтом природных газов и газовых технологий (ВНИИГАЗ), Академией коммунального хозяйства имени К.Д. Памфилова и другими высокими инстанциями.

В целом изготовление и выпуск на рынок высококачественной продукции зависит, конечно же, от профессиональной, слаженной работы многих подразделений предприятия. Однако наибольшая ответственность за данное направление деятельности лежит на отделе технического контроля – службе качества. Именно эта служба является той конечной инстанцией, которая как бы ставит заводское клеймо на продукции и гарантирует потребителям ее надежность, то есть, в определенной мере, отвечает за репутацию предприятия.

Успешно решаются отделом задачи по стандартизации и сертификации продукции. Ее безопасность, соответствие гигиеническим и санитарно-эпидемиологическим требованиям подтверждены свидетельствами о государственной регистрации, экспертизами контролирующих органов. Основная продукция, выпускаемая нашим предприятием, сертифицирована в системе добровольной сертификации ГОСТ Р.

Д.Е.Селезнева
инженер ОТК-СК

Подтверждением высокого качества производимых на нашем предприятии материалов служат и многочисленные награды. Так, с 2005 года наш завод принимает участие во Всероссийском Конкурсе Программы «100 лучших товаров России», и за все это время продукция ООО «ЗГМ» неоднократно была лауреатом и дипломантом конкурса.

Завод герметизирующих материалов

Россия 606008 Нижегородская обл., г. Дзержинск, Автозаводское шоссе, 55 В, а/я 97
тел. факс: (8313) 27-52-95, 27-50-78; тел.: (831) 2600-316
e-mail: abris@zgm.ru **www.zgm.ru** skype: zgm_marketing

Смотрите нас: www.youtube.com/zgmvideo
Читайте о нас: www.twitter.com/ooo_zgm

www.zgm.ru

Тираж: 500 экземпляров